Приложение к инструкции

Ваше устройство PGSM4m построено на аппаратной платформе нового поколения. Функционально устройство полностью соответствует PGSM4, отличия касаются только разъемов и проводов, а также схем подключения, приведенных в настоящем приложении.

Установка аварийной батареи и SIM-карты

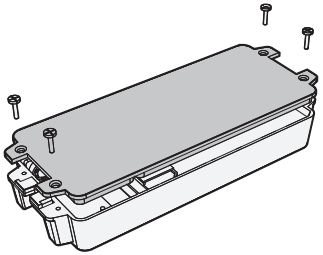

1. Отвернуть винты крышки

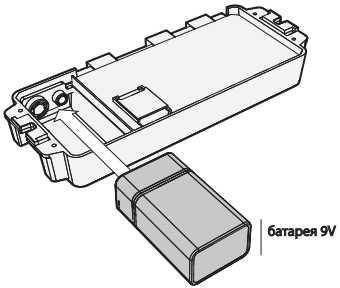

2. Подключить аварийную батарею (имеется в комплекте)

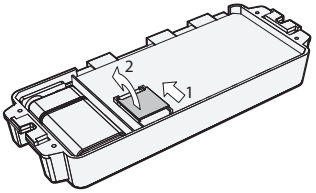

3. Открыть замок держателя SIM-карты и поднять пластину

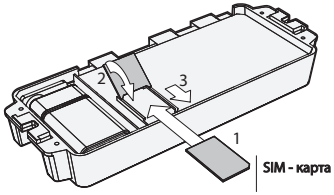

4. Установить SIM-карту, опустить пластину и защелкнуть замок

Назначение разъемов и проводов*

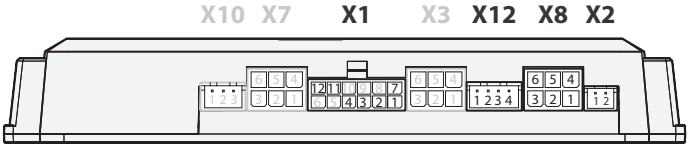

разъем **X1** - основные контакты

X1.1 - зеленый концевики дверей
X1.2 - бело-синий концевики капота/багажника
X1.3 - желтый вход постановки/снятия с охраны
X1.4 - оранжевый замок зажигания
} **

X1.7 - синий шина LAN***
X1.11 - красный +12/24В
X1.12 - черный общий -12/24В (корпус)

разъем **X2** - подключение сигнального светодиода

разъем **X8** - выходы универсальных силовых реле

X8.1 - желтый переключающий контакт реле2
X8.2 - желтый НР-контакт реле2
X8.3 - черно-желтый НЗ-контакт реле1
X8.4 - желтый НЗ-контакт реле2
X8.5 - черно-желтый переключающий контакт реле1
X8.6 - черно-желтый НР-контакт реле2

разъем **X12** - фоторегистраторы MS-485TCM

* В PGSM4m используются только указанные разъемы, прочие разъемы в данной конфигурации системы не используются
** Подключаются при установке в качестве GSM-автосигнализации
*** Подключается при установке в составе спутникового противоугонного комплекса с шиной LAN

Общая схема подключения

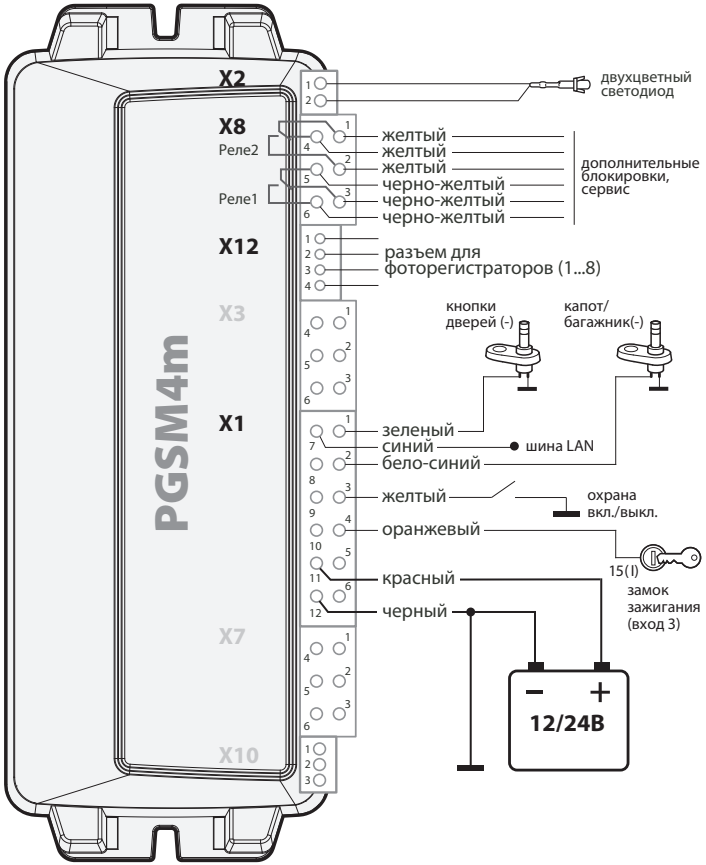

Комментарии к схеме подключения

Предусмотрено три основных варианта установки PGSM4m в автомобиль:

1. В составе головного оборудования с шиной LAN производства компании Magic Systems для создания цифрового спутникового противоугонного комплекса.
2. В качестве GSM-автосигнализации, работающей как автономно, так и с уже установленной охранной системой.
3. В качестве автономного средства мониторинга автомобиля с бортовым напряжением 12 или 24 В.

В зависимости от варианта установки общая схема подключения **PGSM4m** имеет некоторые особенности.

При установке **PGSM4m** для расширения возможностей вашей сигнализации или иммобилайзера производства Magic Systems до спутникового противоугонного комплекса, к **PGSM4m** подключается только питание и шина LAN. Состояния зон охраны будут транслироваться в **PGSM4m** по шине LAN от головного устройства (сигнализации или иммобилайзера).

Если устройство устанавливается в качестве GSM-сигнализации, необходимо обеспечить возможность постановки его на охрану подачей минуса на вход **X1/3**. В этом случае необходимо подключать также и контактные зоны охраны (**X1/1**, **X1/2**, **X1/4**).

При установке **PGSM4m** только для мониторинга ТС, достаточно подключить питание. Также возможно подключение контактной зоны зажигания (**X1/4** – вход 3) для определения времени работы двигателя без движения ТС. Входы 1 и 2 (**X1/1**, **X1/2** соответственно) в этом случае также можно использовать для фиксирования факта срабатывания тех или иных контактных датчиков (например, поднятия кузова самосвала и т.п .)